drena

totem

drena
es una marca de / is a brand of
Industrias Plastisan S.A.
Travesía Industrial, 23 bis
08907 L'Hospitalet de Llobregat
Barcelona, Spain
T. +34 933 364 300
plastisan@plastisan.com
www.drena.es
www.plastisan.com

ref.: 21855
kit ducha bidé
handspray kit
kit douchette bidet
kit chuveiro bidet
set doccetta pulsante
wc-bidet brauseset

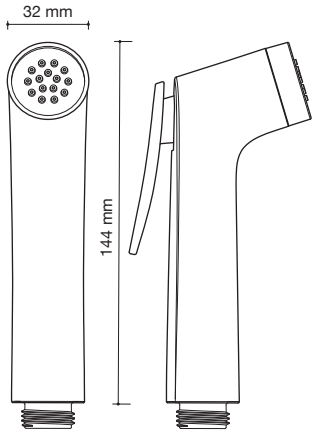

ø32 mm

1 **jet**
jacto
getto

antical
anti-lime-scale
anti-calcaire
anti-calcário
anticalcare
schnellentkalker

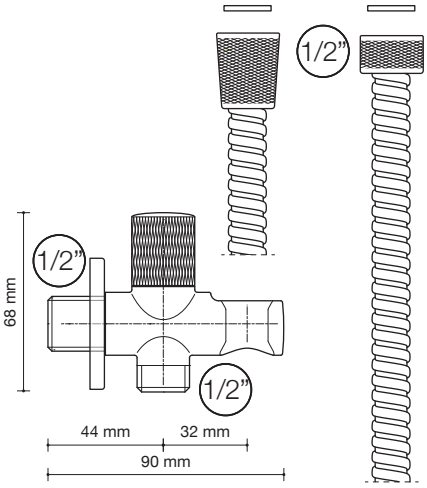

1,25 m

Inox.

reforzado
reinforced
renforcé
reforçado
rinforzato
verstärkt

flexo strongflex
PRECAUCIÓN: no dejar nunca el grifo abierto después de su uso.

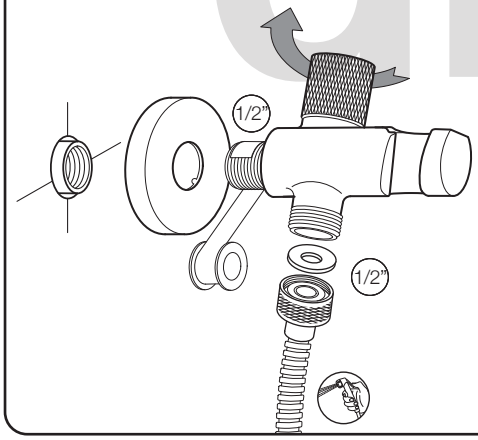

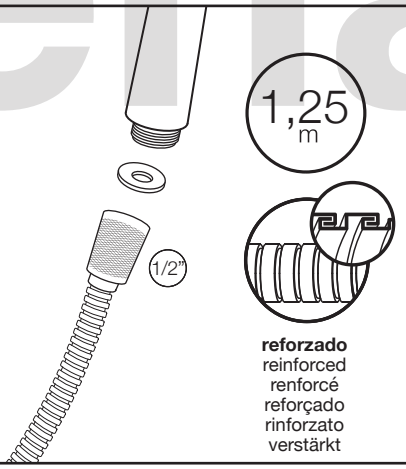

1,25 m

reforzado
reinforced
renforcé
reforçado
rinforzato
verstärkt

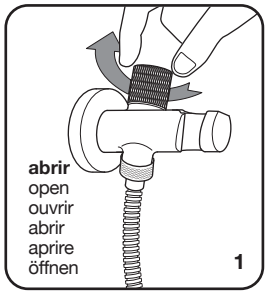

abrir
open
ouvrir
abrir
aprire
öffnen
1

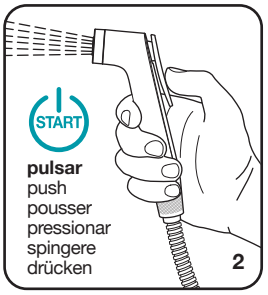

pulsar
push
pousser
pressionar
spingere
drücken
2

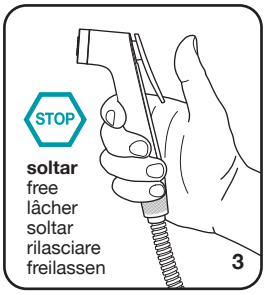

soltar
free
lâcher
soltar
rilasciare
freilassen
3

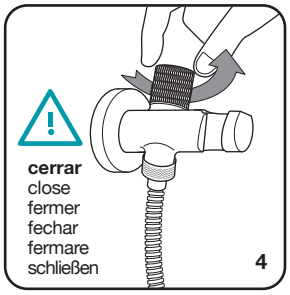

cerrar
close
fermer
fechar
fermare
schließen
4

advertencia!
warning!
attention!
atenção
attenzione!
achtung!

- **solamente con flexo apto alta presión - cerrar siempre el grifo después de su uso - la empresa no se responsabiliza de posibles daños causados por el uso inadecuado.**
- only with high pressure shower hose - close the tap after use - the company is not liable for any damaged caused by improper use.
- à utiliser seulement avec flexible haute pression - après utilisation fermer le robinet d'arrivée d'eau - la société n'est pas responsable de tout dommage causé par le non respect des consignes de sécurité.
- só com o tubo flexível de alta pressão - fechar a torneira após o uso - a empresa não se responsabiliza por qualquer dano causado pelo uso indevido.
- solo con flessibile per alta pressione - chiudere il rubinetto dopo l'uso - la società non è responsabile di eventuali danni causati dall'uso impropio.
- nur Hochdruck-Brauseschlauch benutzen - nach Gebrauch, immer Wasserhahn schließen - das Unternehmen haftet nicht für Schäden, die durch unsachgemäßen Gebrauch verursacht wurden.